Solusi air

VIESSMANN

VITOPURE

Sistem penyaringan air optimal untuk kebutuhan rumah tangga

German Brand

Tentang VIESSMANN

Didirikan pada tahun 1917 di Allendorf, Jerman, Viessmann merupakan bisnis keluarga generasi keempat yang memiliki tujuan untuk menciptakan ruang hidup bagi generasi mendatang. Saat ini, Viessmann yang memiliki kantor perwakilan di 74 negara menjadi salah satu pelopor iklim berkelanjutan (Pemanas, pendingin, air dan udara yang berkualitas) dan solusi energi terbarukan terkemuka di dunia. Warisan Jerman Viessman dan kepemimpinan industri miliknya telah membantu dunia menciptakan ekosistem yang modern dan solusi yang sangat terintegrasi dengan mengutamakan keamanan, kemudahan dalam penggunaan, desain berkualitas tinggi, dan ketahanan. Sebagai perintis inovasi yang menawarkan solusi untuk aplikasi konsumen dan komersial, Viessmann juga berinvestasi penuh dalam solusi berkelanjutan, termasuk pengembangan berkelanjutan teknologi hidrogen yang akan memainkan peran penting dalam transisi energi menuju masa depan yang bersih.

Kami menciptakan ruang hidup untuk generasi mendatang.

Grup Viessmann dalam Angka

1917
Viessmann didirikan

74
negara dengan agen dan mitra penjualan

Lebih dari
56
persen pangsa ekspor

Lebih dari
3.4
milliar Euro omset grup perusahaan

14500
Karyawan di dunia

120
Kantor penjualan di dunia

Angka berdasarkan 2022

Tentang VITOPURE

Air murni yang aman untuk konsumsi

Melembutkan air untuk mandi dan mencuci pakaian

Melembutkan air untuk pemanas air

Air murni untuk memasak

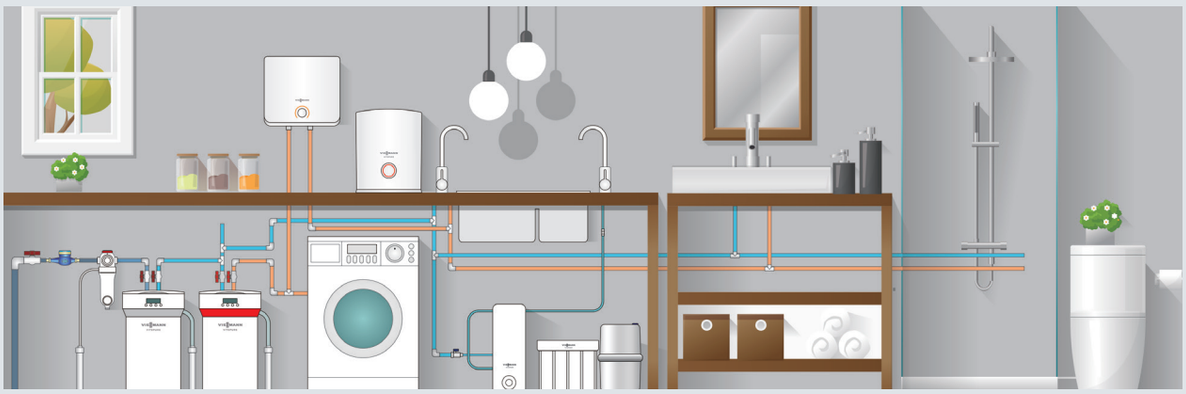

Produk filter air Viessmann Vitopure memberikan solusi lengkap untuk kebersihan dan kualitas air domestik Anda: minum, mencuci, memasak, dan masa pakai alat rumah tangga.

Viessmann Vitopure

Kontrol total kualitas air

Viessmann Vitopure memiliki rangkaian produk filter dan purifikasi air untuk memberikan solusi lengkap setiap kebutuhan rumah tangga; dari kebersihan hingga memasak, dari personal hygiene hingga air minum. Dengan kombinasi VITOPURE, anda dapat menargetkan secara spefisik dalam memberikan perlindungan penuh pada kebutuhan air di rumah anda: kesehatan dan air minum murni, perawatan perangkat lainnya yang menggunakan air hingga menurunkan biaya perawatan, juga memberikan perlindungan kepada keluarga anda terhindar dari air kotor sewaktu mandi, melembutkan rambut dan kulit, dan memastikan mencuci pakaian dengan air bersih.

Pilih filter Anda

Filter dan pemurni air Viesssmann tersedia sebagai perangkat yang berdiri sendiri atau merupakan kombinasi produk penyaringan dan pelembut air yang optimal. Selain filter pancuran dan air keran yang aman dan mudah untuk dipasang sendiri, Viessmann juga menawarkan sistem penyaringan kompleks untuk pengelolaan air rumah tangga secara menyeluruh.

Pancuran dan air keran

Instalasi dasar filter pancuran dan air keran: instalasi sendiri (DIY)

Filter pancuran dan air keran S6

Air rumah tangga

Sistem penyaringan dan pelembut air untuk instalasi lengkap rumah tangga: Instalatur

Pra-filter S1

Filter air sentral elektrik S2

Filter air sentral mekanik S5

Pelunak air sentral S3

Air minum

Instalasi filter air minum: Instalatur

Filter air minum S4

Filter air minum S4-RO

Pra-Filter

Filter air untuk perlindungan alat rumah tangga

Pra-filter memperpanjang masa pakai dan mengurangi tingkat kerusakan pada alat rumah tangga seperti mesin pencuci piring, mesin cuci, mesin kopi, pemanas air, atau pemurni air. Semua pra-filter S1 secara aman dan efektif menghilangkan kotoran, pasir, ganggang, dan sedimen lainnya dari air. Pra-filter bekerja tanpa henti untuk menjaga kebersihan dan semua peralatan air serta perlengkapan sanitasi Anda.

VITOPURE S1-B

VITOPURE S1-M

VITOPURE S1-A

Pra-Filter Vitopure S1-B

Pra-Filter berukuran ringkas dan praktis

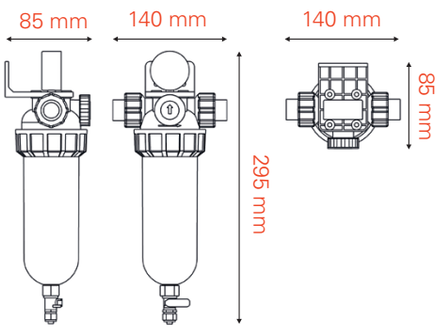

Fungsi Produk

Pre-filter memisahkan kotoran, pasir, alga, dan sedimen lainnya dari air. Khususnya untuk melindungi

- Mesin pencuci piring / Dishwasher
- Teko masak / Kettle
- Coffee machine
- Pemanas air / Water heaters
- Keran air, klep valve, pancuran shower, dan lainnya

Keunggulan Teknis

- Keamanan
- Material food grade, konektor dari kuningan bebas timbal, dan menggunakan PP serta ABS plastik untuk casing
- Proteksi
- Saringan dari stainless steel mesh / kawat gulung yang mampu menyaring kotoran dan sedimen solid dari suplai air
- Ukuran kompak
- Ukuran yang sangat kompak hingga memudahkan dalam instalasi
- Tombol dengan indikator visual untuk memudahkan melakukan back-wash flushing

Teknologi Filtrasi

- Rating 100 mikron ukuran paling pas menyaring tumbuhan alga / lumut
- Tidak menyebabkan tekanan arus berkurang signifikan
- Jangka waktu panjang lebih dari 5 tahun
- Mudah dibersihkan daripada penggantian filter

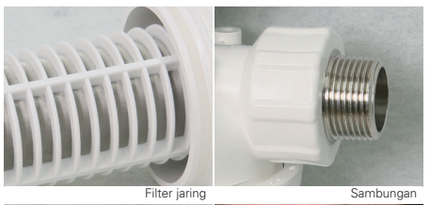

Filter jaring

Sambungan

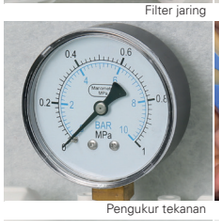

Pengukur tekanan

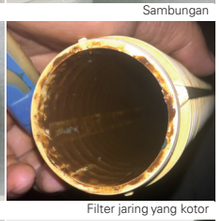

Filter jaring yang kotor

Katup drainase

Debris

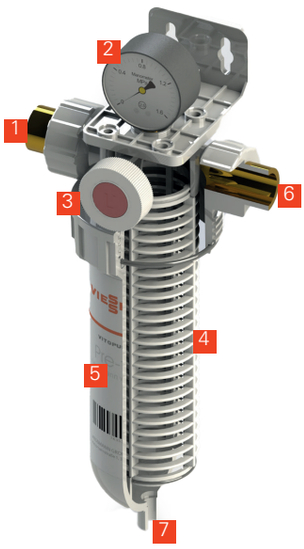

1. Saluran masuk air DN20
2. Pengukur tekanan
3. Tombol
4. Filter jaring
5. Penutup PP
6. Saluran keluar air DN20
7. Sambungan drainase Dn10

Filtration mesh material	Stainless steel (100µm)
Flow rate	5m3/h
Working pressure	0.1-1.6 MPa
Inlet/outlet connection	DN20
Drainage pipe connection	DN10
Working temperature	1-39°C

Pra-Filter Vitopure S1-M

Pra-Filter dengan penstabil tekanan air

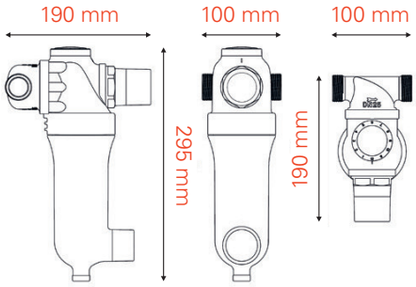

Fungsi Produk

Pre-filter memisahkan kotoran, pasir, alga, dan sedimen lainnya dari air. Khususnya untuk melindungi perangkat-perangkat yang menggunakan air dan keran sanitari seperti:

- Mesin pencuci pakaian / Washing machine
- Mesin pencuci piring / Dishwasher
- Teko masak / Kettle
- Coffee machine
- Pemanas air / Water heaters
- Keran air, klep valve, pancuran shower, dan lainnya

Keunggulan Teknis

- Regulator tekanan
- Vitopure S1-M memiliki klep regulator tekanan air untuk mencegah tekanan yang berlebihan.
- Proteksi
- Saringan dari stainless steel mesh / kawat gulung yang mampu menyaring kotoran dan sedimen solid dari suplai air
- Penghubung jalur pipa 4 arah
- Penghubung jalur pipa yang fleksibel dan dapat disesuaikan dengan arah aliran air
- Tombol dengan indikator visual untuk memudahkan melakukan
- back-wash flushing

Teknologi Filtrasi

- Rating 100 mikron ukuran paling pas menyaring tumbuhan alga / lumut
- Tidak menyebabkan tekanan arus berkurang signifikan
- Jangka waktu panjang lebih dari 5 tahun
- Mudah dibersihkan daripada penggantian filter

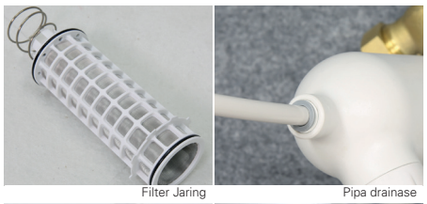

Filter Jaring — Pipa drainase

Sambungan — Tombol Flush

Tombol tekanan — Pengukur tekanan

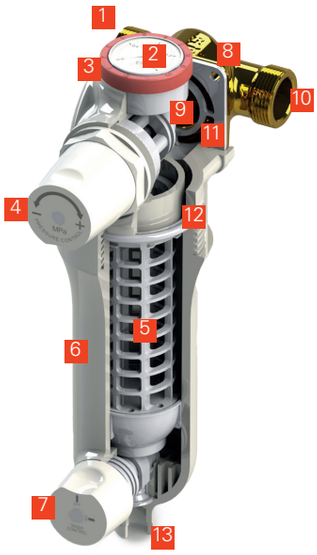

1. Saluran masuk air DN20
2. Pengukur tekanan
3. Tombol
4. Tombol penyesuai tekanan
5. Filter jaring
6. Penutup PP
7. Tombol drainase
8. Penghubung jalur pipa 4 arah
9. Saluran air bersih
10. Saluran keluar air DN20
11. Saluran masuk air
12. Katup penyegel
13. Sambungan drainase Dn10

Filtration mesh material	Stainless steel (100µm)
Flow rate	5m3/h
Working pressure	0.1-1.6 MPa
Inlet/outlet connection	DN20
Drainage pipe connection	DN10
Working temperature	1-39°C

Pra-Filter Vitopure S1-A

Pra-filter air transparan dengan pembilas otomatis

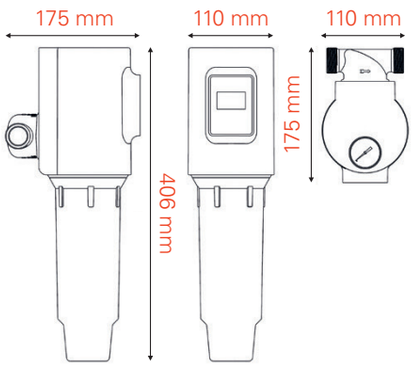

Keunggulan Produk

Pre-filter memisahkan kotoran, pasir, alga, dan sedimen lainnya dari air. Khususnya untuk melindungi perangkat-perangkat yang menggunakan air dan keran sanitari seperti:

- Mesin pencuci pakaian / Washing machine
- Mesin pencuci piring / Dishwasher
- Teko masak / Kettle
- Coffee machine
- Pemanas air / Water heaters
- Keran air, klep valve, pancuran shower, dan lainnya

Keunggulan Teknis

- Program Pembilasan Otomatis
- Dengan program pembilasan otomatis, kotoran dan serpihan yang tertumpuk akan dibilas keluar secara otomatis.
- Casing Transparan
- Casing transparan untuk pemantauan kotoran yang lebih mudah.
- Proteksi
- Saringan dari stainless steel mesh / kawat gulung yang mampu menyaring kotoran dan sedimen solid dari suplai air
- Penghubung jalur pipa 4 arah
- Penghubung jalur pipa yang fleksibel dan dapat disesuaikan dengan arah aliran air

Teknologi Filtrasi

- Rating 100 mikron ukuran paling pas menyaring tumbuhan alga / lumut
- Tidak menyebabkan tekanan arus berkurang signifikan
- Jangka waktu panjang lebih dari 5 tahun
- Mudah dibersihkan daripada penggantian filter

Layar tampil | Sambungan | Filter jaring | Filter jaring | Pengukur tekanan | Filter jaring yang kotor

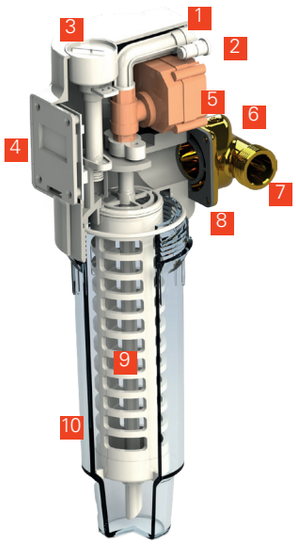

1. Sambungan drainase DN10
2. Steker listrik
3. Pengukur tekanan
4. Pengontrol
5. Katup bola elektronik
6. Penghubung jalur pipa 4 arah
7. Sambungan saluran keluar DN20
8. Saluran masuk air
9. Filter jaring
10. Penutup PP

Filtration mesh material	Stainless steel (100µm)
Flow rate	5m3/h
Working pressure	0.1-1.6 MPa
Inlet/outlet connection	DN20
Drainage pipe connection	DN10
Working temperature	1-39°C
Power input	AC 100-240V 50/60Hz
Power output	DC 6V-1000mA

Pemurni Air Sentral

Kualitas air yang lebih baik untuk memasak, mandi, dan membersihkan

Viessmann menawarkan dua solusi untuk pemurnian air sentral di rumah Anda. Pemurni S2 elektrik paling cocok digunakan untuk air yang sangat terkontaminasi dan apabila listrik tersedia untuk tujuan pemurnian. Saat Anda tidak memiliki akses listrik untuk produk penyaringan, pemurni S5 non-listrik menajdi pilihan untuk membersihkan air. Filter S2 yang menggunakan listrik tersedia dengan kapasitas tinggi. Pemurni S5 dipasang di bawah wastafel sehingga ruang dapur tidak terhalangi oleh filter.

Filter sentral VITOPURE S2 dilengkapi dengan filter KDF dan filter karbon aktif tempurung kelapa. Hasilnya: pembersihan air secara ekstensif, penyaringan sedimen, klorin, virus dan bakteri, serta logam berat. Pada saat yang sama, filter menghilangkan bau tak sedap dan klorin.

Pemurni air S5 tersedia dalam tiga varian dengan tahap filter yang berbeda, dari dua hingga empat tahap penyaringan. Semua varian S5 menggunakan serat PP dan filter karbon kelapa. 3-tahap penyaringan mencakup filter karbon aktif terkompresi, sedangkan 4-tahap penyaringan menambahkan filter karbon aktif dengan penghambatan kerak. Secara keseluruhan, filter ini menghilangkan sedimen, klorin, kalsium, serta bau dan warna.

VITOPURE S2-2T

VITOPURE S2-3T

Seri VITOPURE S5

Pemurni Air Sentral Vitopure S2-2T, S2-3T

Pemurnian air seluruh rumah

VITOPURE S2-2T VITOPURE S2-3T

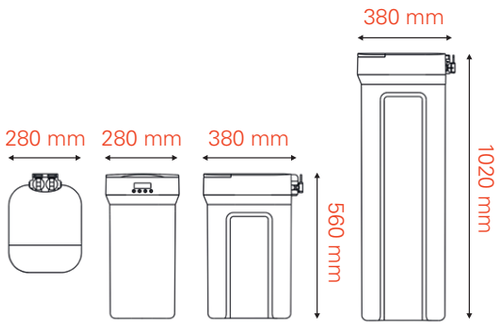

Keunggulan Produk

- Kandungan- kandungan di bawah akan dihilangkan dari air:
- Metal
- Klorin
- Bau tidak sedap dan warna
- Virus, Bakteri

Technical advantages

- Air bersih dari semua keran. Pemurni air pusat memberikan anda air lebih bersih untuk keperluan memasak, kebersihan, mandi, dan lain- lainnya.
- Program Otomatis:
  Program otomatis dapat diatur untuk fungsi filter, membersihkan, ato pembuangan kotoran berdasarkan debit air atau waktu.
- Umur materi filter yang panjang:
  Materi filter di dalam perangkat dapat dicuci rutin secara otomatis, sehingga pergantian filter tidak perlu sering dilakukan
- Kapastias tersedia adalah 2T/jam dan 3T/jam
- Ukuran yang minimalis:
  Menghemat ruang pada instalasi

Teknologi Filtrasi

- KDF (Kinetic Degradation Fluxion) untuk menghilangkan kandungan metal dan menghambat pertumbuhan mikroogranisme: KDF adalah bahan tembaga-seng murni yang dapat mengurangi kandungan metal dengan proses elektrokimia di dalam air. KDF mampu menghambat pertumbuhan mikroorganisme dalam air melalui kontak langsung dan formasi radikal hidroksil dan hedroksil peroksida.
- Karbon aktif berbahan batok kelapa untuk menghilangkan warna, bau tidak sedap, dan klorin. Perbedaannya dengan karbon aktif jenis- jenis yang lain adalah hampir 90% area permukaan karbon aktif berbahan batok kelapa diisi pori- pori mikro. Hasilnya adalah luas permukaan yang lebih kontak langsung dengan air sehingga elemen yang merusak lebih banyak diserap. Selain itu, batok kelapa adalah sumber karbon yang dapat diperbaharui

Layar tampil

Rangkaian katup

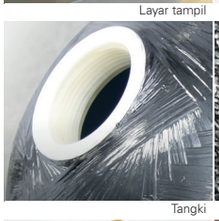

Tangki

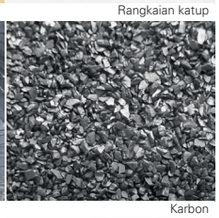

Karbon

KDF

Air tidak disaring vs air disaring

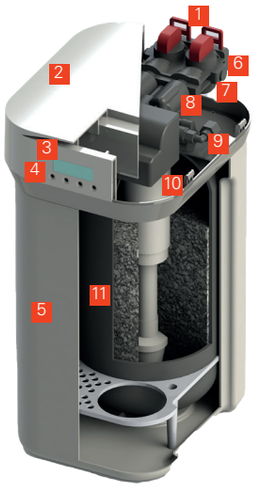

1 Saluran keluar air DN20
2 Penutup
3 Layar tampil
4 Tombol fungsi
5 Pipa
6 Saluran masuk air DN20
7 Pemintas
8 Drainase
9 Rangkaian katup
10 Pengontrol
11 Tanki filter

Filter	Coconut shell activated carbon KDF
Flow rate	2T/h, 3T/h
Working pressure	0.1-0.65MPa
Inlet/outlet connection	DN20
Drainage pipe connection	DN15
Working temperature	1-39°C
Power input	AC 220-240V,95Hz
Power output	DC12V-650mA

Pemurni Air Sentral Vitopure S5-D, S5-T, S5-Q

2-4 tahap filter pemurni air sentral non-listrik berukuran ringkas

VITOPURE S5-D VITOPURE S5-T VITOPURE S5-Q

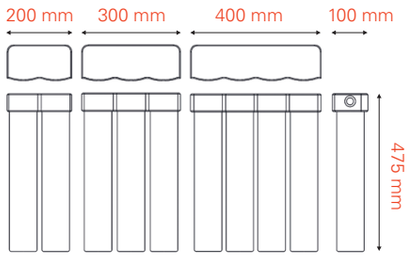

Fungsi Produk

- Dengan 2-4 tahap filtrasi, kontaminasi, bau tidak sedap, dan warna dan dihilangkan agar menghasilkan air bersih yang keluar dari keran. Filter besar dan model tanpa listrik memastikan alat ini mudah dan aman untuk dipakai jangka panjang

Keunggulan Produk

- Tidak menggunakan listrik
- Filter besar yang lebih tahan lama
- Instalasi di bawah wastafel yang mudah
- Cocok untuk kebutuhan rumah tangga dan komersial ringan

Teknologi filtrasi

- Karbon aktif terkompresi
- Karbon aktif digunakan untuk menghilangkan bau tidak sedap, warna, dan klorin dari air. Ukuran filter yang lebih besar memastikan umur penggunaan yang lebih panjang.
- Karbon aktif berbahan batok kelapa untuk menghilangkan warna, bau tidak sedap, dan klorin. Perbedaannya dengan karbon aktif jenis- jenis yang lain adalah hampir 90% area permukaan karbon aktif berbahan batok kelapa diisi pori- pori mikro. Hasilnya adalah luas permukaan yang lebih kontak langsung dengan air sehingga elemen yang merusak lebih banyak diserap. Selain itu, batok kelapa adalah sumber karbon yang dapat diperbaharui

Filter

Filter PP

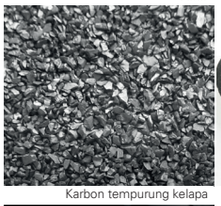
Karbon tempurung kelapa

Karbon dengan inhibator kerak

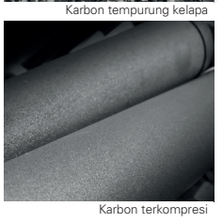
Karbon terkompresi

1 Filter PP
2 Filter karbon tempurung kelapa
3 Filter karbon aktif terkompresi
4 Karbon aktif dengan penghambat kerak

Filter Vitopure S5-D	PP fiber, Coconut shell carbon filter
Filter Vitopure S5-T	PP fiber Coconut shell carbon filter Compressed activated carbon filter
Filter Vitopure S5-Q	PP fiber, Coconut shell carbon filter, Compressed activated carbon filter,Activated carbon with scale inhibitor
Flow rate	5T/h
Working pressure	0.1-0.65MPa
Inlet/outlet connection	DN20
Working temperature	1-39°C

Pelunak Air Sentral

Air lembut di rumah Anda

Filter Viessmann S3 melembutkan air rumah tangga dengan mengekstrak mineral seperti kalsium atau magnesium untuk mencegah kerak kapur dan meningkatkan masa pakai alat rumah tangga yang menggunakan air. Air lembut juga sangat ideal untuk perawatan rambut dan kulit.

Pelunak air Viessmann bekerja melalui proses pertukaran ion yang akan menghasilkan air bebas mineral seperti kalsium dan magnesium. Resin menetralkan mineral. Permukaan halus resin membuat pelunak air bekerja secara efisien untuk waktu yang lama. Garam yang ditambahkan ke pemurni air memungkinkan regenerasi resin – mineral dibuang bersama air limbah.

VITOPURE S3-2T VITOPURE S3-3T

Pelunak Air Sentral Vitopure S3-2T, S3-3T

Pelunak air untuk seluruh rumah dan pelindung alat rumah tangga

VITOPURE S3-2T VITOPURE S3-3T

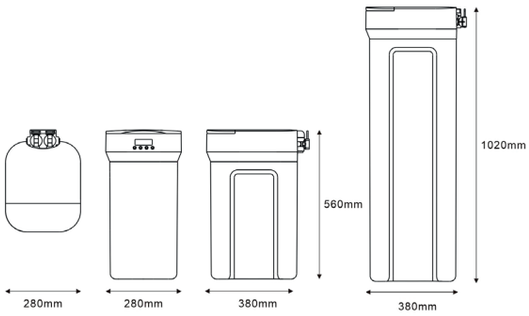

Keunggulan Produk

- Pelembut air pusat menghasilkan air dengan keuntungan sebagai berikut:
- Pakaian dan handuk yang halus
- Kulit yang halus setelah mandi
- Rambut halus
- Cucian piring yang lebih mengkilap tanpa noda
- Peralatan rumah tangga yang menggunakan air berfungsi lebih efisien tanpa jejak kapur

Keunggulan Produk

- Auto program:
- Program otomatis:
- Program pelembut air dapat diatur untuk menfilter, membersihkan, dan menyiriam kotoran tergantung dengan debit air atau waktu.
- Kapasitas yang tersedia adalah 2T/jam dan 3T/jam.
- Garam mudah untuk dimasukkan.
- "Proses garam basah" mempersingkat waktu regenerasi resin menjadi 40 menit.

Teknologi Filtrasi

- Resin dengan fisik dan kimia yang stabil sehingga usia produk lebih panjang.
- Dengan permukaan yang mulus, resin dapat mempertahankan efisiensi jangka panjang dengan tingkat kerusakan yang rendah
- Garam dengan NaCl > 99.8% memastikan proses regenerasi yang efisien dan cepat.

Layar tampil

Rangkaian katup

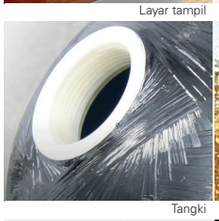

Tangki

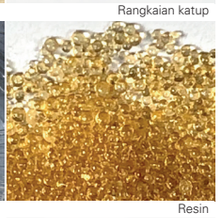

Resin

Garam

Pipa berkerak

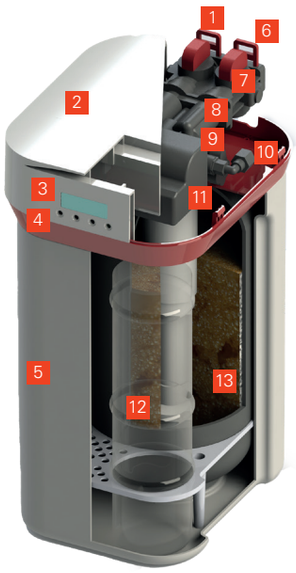

1. Saluran keluar air DN20
2. Penutup
3. Layar tampilan
4. Tombol fungsi
5. Pipa
6. Saluran masuk air DN20
7. Pemintas
8. Drainase
9. Rangkaian katup
10. Penyerapan garam
11. Pengontrol
12. Tangki garam
13. Tangki resin

Filter	Resin
Flow rate	2T/h, 3T/h
Working pressure	0.1-0.65MPa
Inlet/outlet connection	DN20
Drainage pipe connection	DN15
Working temperature	1-39°C
Power input	AC 220-240V,95Hz
Power output	DC12V-650mA

Filter Air Minum

Air minum dari keran rumah

Pemurni air Viessman yang menggunakan sistem penyaringan tahap jamak menghasilkan air keran yang dapat diminum. Pemurni air minum Viessman secara nyata menghilangkan semua jenis sedimen, bakteri, dan virus serta bau dan warna. Semua pemurni air minum dilengkapi dengan keran untuk memudahkan pengemasan.

Seri VITOPURE S4

S4-RO-800G

S4-RO-U

Pemurni Air Vitopure S4-B

2-tahap filter pemurni air

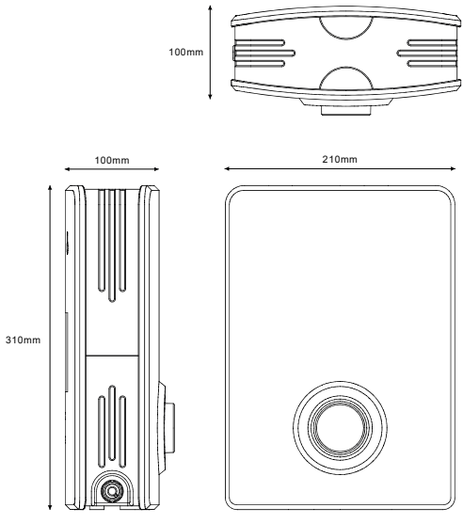

Fungsi produk

- Vitopure S4-B adalah solusi pemurnian air dengan 2 tahap filtrasi. Bakteri, klorin berlebih, kandungan metal, bau tidak sedap, dan kandungan kontaminasi lainnya dapat terpisah dari air. Filter akurat hingga ukuran 0.01 µm.

Keunggulan produk

- Cara paling mudah untuk mendapatkan air yang lebih sehat
- Filter HFM yang mengandung banyak serat.
- Meteran debit air dapat diatur untuk menghentikan aliran air secara otomatis di akhir usia produk.
- Instalasi mudah dan fiting koneksi yang praktis
- Instalasi fleksibel dengan pilihan di tembok, di bawah wastafel, dan di atas meja.
- Karena produk ini tidak memakai listrik, maka lokasi instalasi dapat dilakukan tanpa batasan.

Teknologi Filtrasi

- Filter Hollow Fiber Membran
- HFM bekerja sesuai dengan prinsip kerja konfigurasi tabung dan kapiler. Akurasi filter mencapai 0.01 µm, yang menyebabkan virus dan bakteri akan terpisah dari air.
- PP fibers
- Menahan kontaminasi kandungan padat dari air termaksud telur serangga dan ganggang.

Tombol

Filter

Serat PP

HFM

HFM

Pengukur aliran

1 Penutup depan
2 Serat PP
3 Membran serat berongga

Filter	PP fiber Hollow fiber membrane
Flow rate	1.2 l/min
Working pressure	0.1-0.65MPa
Inlet/outlet connection	DN8
Working temperature	1-39°C

Pemurni Air Vitopure S4-C

3-tahap filter pemurni air

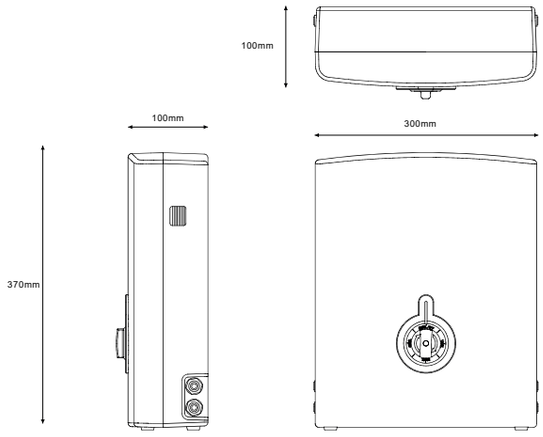

Fungsi produk

- Vitopure S4-C adalah solusi pemurnian air dengan 3 tahap filtrasi. Bakteri, klorin berlebih, kandungan metal, bau tidak sedap, dan kandungan kontaminasi lainnya dapat terpisah dari air.

Keunggulan produk

- Cara paling mudah untuk mendapatkan air yang lebih sehat
- Filter keramik diatomite dapat dibersihkan sehingga lebih hemat.
- Filter dengan KDF dan karbon aktif dapat menghambat pertumbuhan virus dan membuat rasa air lebih baik.
- Debit air dapat diatur untuk menjaga usia produk berdasarkan kualitas air
- Instalasi mudah dan fiting koneksi yang praktis
- Instalasi fleksibel dengan pilihan di tembok, di bawah wastafel, dan di atas meja.
- Karena produk ini tidak memakai listrik, maka lokasi instalasi dapat dilakukan tanpa batasan.

Teknologi Filtrasi

- Filter keramik diatomite
  Akurasi filter keramik diatomite diantara 0.1-0.5 µm. Semua partikel yang ukurannya lebih besar dari ini akan terpisah. Filter keramik diatomite tidak butuh pergantian, hanya perlu pencucian
- KDF (Kinetic Degradation Fluxion) untuk menghilangkan kandungan metal dan menghambat pertumbuhan mikroogranisme: KDF adalah bahan tembaga-seng murni yang dapat mengurangi kandungan metal dengan proses elektrokimia di dalam air. KDF mampu menghambat pertumbuhan mikroorganisme dalam air melalui kontak langsung dan formasi radikal hidroksil dan hedroksil peroksida.
- Karbon aktif terkompresi
  Karbon aktif membantu memisahkan bau tidak sedap, warna, dan klorin dari dalam air.

Filter

Filter keramik kotor vs Bersih

Bagian filter keramik yang kotor

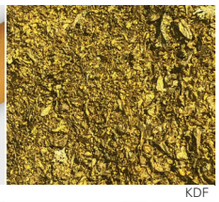
KDF

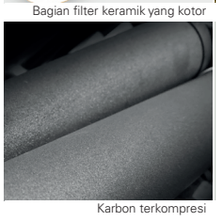
Karbon terkompresi

Pengukur aliran

1. Penutup depan
2. Filter keramik diatomite
3. Filter senyawa
4. Filter karbon aktif terkompresi

Filter	Diatomite ceramic Compound filter Compressed activated carbon
Flow rate	1.2 l/min
Working pressure	0.1-0.65MPa
Inlet/outlet connection	DN8
Working temperature	1-39°C

Pemurni Air Vitopure S4-D

4-tahap filter pemurni air

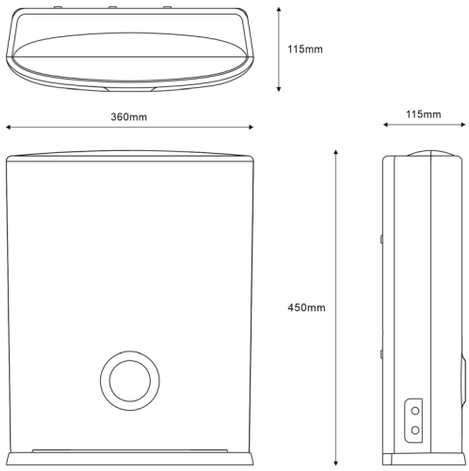

Fungsi produk

- Vitopure S4-D adalah solusi pemurnian air dengan 4 tahap filtrasi. Bakteri, klorin berlebih, kandungan metal, bau tidak sedap, dan kandungan kontaminasi lainnya dapat terpisah dari air.

Keunggulan produk

- 4 tahap filtrasi yang menghasilkan air yang aman.
- Filter keramik diatomite dapat dibersihkan sehingga lebih hemat.
- Debit air dapat diatur untuk menjaga usia produk berdasarkan kualitas air
- Instalasi mudah dan fiting koneksi yang praktis
- Instalasi fleksibel dengan pilihan di tembok, di bawah wastafel, dan di atas meja.
- Karena produk ini tidak memakai listrik, maka lokasi instalasi dapat dilakukan tanpa batasan.

Teknologi filtrasi

- Filter keramik diatomite
  Akurasi filter keramik diatomite diantara 0.1-0.5 µm. Semua partikel yang ukurannya lebih besar dari ini akan terpisah. Filter keramik diatomite tidak butuh pergantian, hanya perlu pencucian.
- KDF (Kinetic Degradation Fluxion) untuk menghilangkan kandungan metal dan menghambat pertumbuhan mikroogranisme: KDF adalah bahan tembaga-seng murni yang dapat mengurangi kandungan metal dengan proses elektrokimia di dalam air. KDF mampu menghambat pertumbuhan mikroorganisme dalam air melalui kontak langsung dan formasi radikal hidroksil dan hedroksil peroksida.
- Karbon aktif terkompresi
  Karbon aktif membantu memisahkan bau tidak sedap, warna, dan klorin dari dalam air.
- PP fiber
  Menahan kontaminasi kandungan padat dari air termaksud telur serangga dan ganggang.

Filter

Filter PP

Filter keramik kotor vs filter keramik bersih

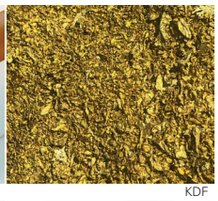
KDF

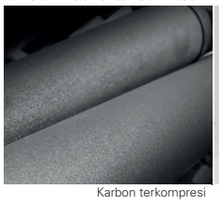
Karbon terkompresi

Pengukur aliran

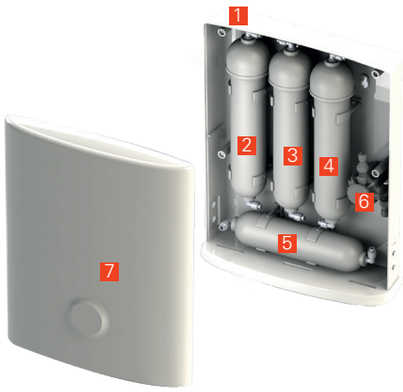

1. Penutup belakang
2. Filter keramik diatomite
3. Filter senyawa
4. Filter karbon aktif terkompresi
5. Filter PP
6. Pengukur aliran
7. Penutup depan

Filter	PP fiber Diatomite ceramic Compound filter Compressed activated carbon
Flow rate	1.2 l/min
Working pressure	0.1-0.65MPa
Inlet/outlet connection	DN8
Working temperature	1-39°C

Pemurni Air Vitopure S4-R0-800G

3 tahap filter pemurni air minum osmosis balik

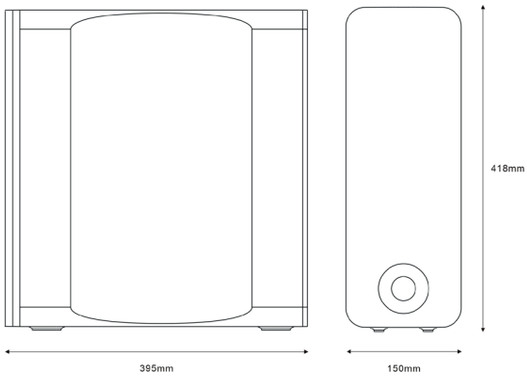

Fungsi produk

- Modul Vitopure S4-RO-800G memiliki 3 tahapan filtrasi untuk menghilangkan virus, bakteri, mikroorganisme, kandungan metal, bau tidak sedap, dan kontaminasi kimia yang lainnya. Keakuratan filtrasi mencapai 0.0001 µm.

Keunggulan Produk

- Teknologi RO (Reverse Osmosis) menawarkan level pemurni air tertinggi.
- Dengan kapasitas sebesar 3000 liter / hari dengan debit air sebesar 2 liter / menit.
- Disain rapih dan tidak memakan ruang untuk instalasi diatas meja.
- Pemutusan otomatis ketika filter diganti- hanya perlu ditarik keluar dan didorong balik.
- Instalasi mudah dan fiting konektor yang mudah disambung.
- Penutup luar dilengkapi dengan magnet sehingga mudah untuk dibuka dan ditutup ketika mengganti filter.

Teknologi filtrasi

- Filter RO (Reverse Osmosis) dengan akurasi hingga 0.0001µm, membuat >95% kontaminasi untuk terpisah dari air. Secara bersamaan, klaster air dibuat menjadi lebih kecil yang berguna untuk sistem pencernaan.
- Filter serat Carbon
- Struktur filter membesar ketika kontak dengan air. Hasilnya adalah filtrasi pasir, lumpur, dan kandungan padat lainnya dari air.
- Karbon aktif terkompresi
- Karbon aktif digunakan untuk menghilangkan bau tidak sedap, warna, dan klorin dari air. Ukuran filter yang lebih besar memastikan umur penggunaan yang lebih panjang.

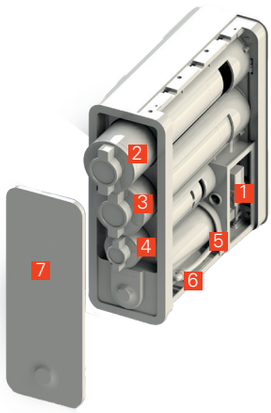

1. Katup elektrik
2. Filter RO
3. Filter senyawa (PP+Karbon aktif)
4. Karbon aktif terkompresi
5. Pipa air PE
6. Komponen koneksi cepat
7. Area saklar sentuh

Filter	RO filter Compound filter Compressed activated carbon
Flow rate	2.2 l/min
Working pressure	0.1-0.65MPa
Inlet/outlet connection	DN10/DN8
Drainage pipe	DN8
Working temperature	1-39°C
Power input	AC100-240V, 50/60Hz
Power output	DC6V-1000mA

Pemurni Air Vitopure S4-RO-U

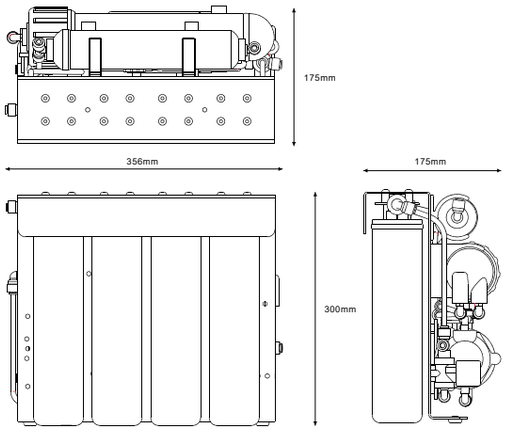

6-tahap filter pemurni air minum osmosis balik, instalasi di bawah wastafel

Fungsi produk

- Membrane Reverse Osmosis dapat menyaring hampir semua molekul yang lebih besar daripada air. Setelah mengalir melalui 6 tahapan filtrasi dari Vitopure S4-RO-U, kotoran-kotoran akan terpisah dari air. Air akan tertampung di tangki untuk memastikan air bersih selalu tersedia untuk anda dan keluarga.

Keunggulan Produk

- 6 tahap filtrasi termaksud teknologi RO untuk menghasilkan air yang lebih sehat dengan rasa yang lebih baik.
- Tangki air yang memastikan air murni tersedia untuk diminum kapanpun
- Instalasi yang mudah

Teknologi filtrasi

- Filter RO (Reverse Osmosis) dengan akurasi hingga 0.0001µm, membuat >95% kontaminasi untuk terpisah dari air. Secara bersamaan, klaster air dibuat menjadi lebih kecil yang berguna untuk sistem pencernaan.
- Karbon aktif terkompresi
- Karbon aktif digunakan untuk menghilangkan bau tidak sedap, warna, dan klorin dari air. Ukuran filter yang lebih besar memastikan umur penggunaan yang lebih panjang.
- Karbon aktif berbahan batok kelapa untuk menghilangkan warna, bau tidak sedap, dan klorin. Perbedaannya dengan karbon aktif jenis- jenis yang lain adalah hampir 90% area permukaan karbon aktif berbahan batok kelapa diisi pori- pori mikro. Hasilnya adalah luas permukaan yang lebih kontak langsung dengan air sehingga elemen yang merusak lebih banyak diserap. Selain itu, batok kelapa adalah sumber karbon yang dapat diperbaharui

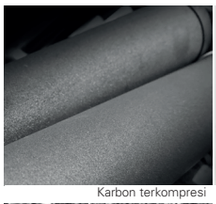
Karbon terkompresi

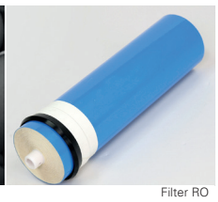
Filter RO

Karbon tempurung kelapa

Karbon dengan inhibator kerak

Filter

Filter PP

1 Filter PP
2 Filter karbon aktif tempurung kelapa
3 Filter karbon aktif terkompresi
4 Karbon aktif dengan filter penghambat kerak
5 Karbon aktif terkompresi
6 Filter RO

Filter	PP fiber, Coconut shell activated carbon,Compressed activated carbon, Activated carbon with scale inhibitor,RO membrane, Compressed activated carbon
Flow rate	2.2 l/min
Working pressure	0.1-0.65MPa
Inlet/outlet connection	DN8
Drainage pipe	DN8
Working temperature	1-39°C
Power input	AC100-240V, 50/60Hz
Power output	DC6V-1000mA

Filter Pancuran / Air Keran

Kebersihan diri yang lebih baik

Filter pancuran Viessmann S6-S dan filter air keran S6-T dirancang untuk menyaring sedimen dan klorin sebelum air menyentuh kulit Anda. Filter senyawa secara efisien menghilangkan warna dan bau tidak sedap, memastikan sanitasi yang higienis dan bersih. Perangkat dapat dengan mudah dipasang dan dirawat sendiri.

Seri VITOPURE S6

Filter senyawa: filter karbon aktif tempurung kelapa

Filter gabungan terdiri dari kombinasi dua atau lebih bahan filter yang terdapat dalam satu struktur, memberikan lebih banyak manfaat terhadap penyaringan ringkas. Filter pancuran dan keran S6 dilengkapi dengan filter karbon aktif tempurung kelapa.

Filter Pancuran / Keran Vitopure S6

VITOPURE S6-S VITOPURE S6-T

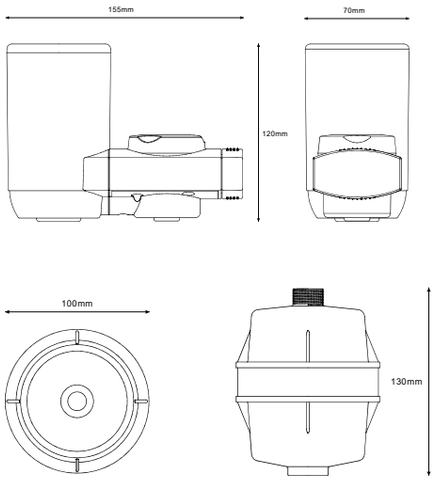

Fungsi Produk

- Vitopure S6-S adalah cara termudah dan paling ekonomis untuk menjaga anda dan keluarga anda dari klorin di saat mandi. Vitopure S6-T adalah cara termudah untuk memurnikan air untuk memasak dan pencucian

Keunggulan Produk

- Cara yang efektif, mudah, dan sederhana untuk membersihkan air
- Menghilangkan klorin berlebih dan bau tidak sedap dari air
- Instalasi dan pergantian filter yang sangat mudah
- Materi keselamatan

Teknologi Filtrasi

- Filter compound dengan scale inhibitor dapat mengurangi kandungan kapur yang mengenai kulit anda. Perbedaannya dengan karbon aktif jenis- jenis yang lain adalah hampir 90% area permukaan karbon aktif berbahan batok kelapa diisi pori- pori mikro. Hasilnya adalah luas permukaan yang lebih kontak langsung dengan air sehingga elemen yang merusak lebih banyak diserap. Selain itu, batok kelapa adalah sumber karbon yang dapat diperbaharui

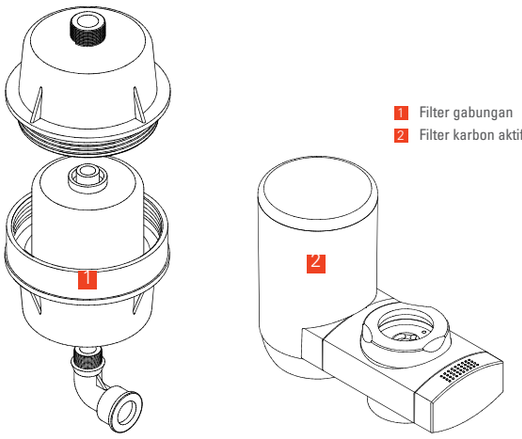

1 Filter gabungan
2 Filter karbon aktif tempurung kelapa

Filter	Coconut shell activated carbon filter
Flow rate	5T/h
Working pressure	0.15-0.65MPa
Inlet/outlet connection	DN20
Working temperature	1-39°C

Filter	Compound filter
Flow rate	5T/h
Working pressure	0.15-0.65MPa
Inlet/outlet connection	DN20
Working temperature	1-39°C

VITOPURE Solutions

Sistem Filtrasi Viessmann Vitopure
Solusi pemurni air lengkap untuk keluarga anda

Vitopure S1 + S2

- Air bersih
- Melindungi Kesehatan anda
- Melindungi peralatan rumah tangga anda

Vitopure S1 + S2 + S3

- Air lembut yang bersih
- Melindungi Kesehatan anda
- Melindungi peralatan rumah tangga anda
- Melindungi kulit dan rambut anda

Vitopure S1 + S2 + S4

- Air minum yang bersih
- Melindungi Kesehatan anda
- Melindungi peralatan rumah tangga anda

Produk - produk Vitopure memungkinkan anda untuk mendapatkan perawatan air sesuai kebutuhan

Distributor resmi:
PT. ADITYA SARANA GRAHA
Jl. Mampang Prapatan No. 97
Jakarta Selatan - Indonesia
Telp. 021-7986 588

VIESSMANN GROUP
Viessmannstraße 1, 35108 Allendorf (Eder) Germany

Viessmann Regional Headquarters,
South East Asia and Oceania
25 International Business Park
German Centre #04-01/02
609916 Singapore
Phone: +65 69708409
info.singapore@viessmann.com

Untuk informasi lebih
lanjut, kunjungi situs
web kami!

www.viessmann.id
Akun saluran media sosial:
Facebook: **https://www.facebook.com/ViessmannIDN/**
Instagram: **https://www.instagram.com/viessmann_indonesia/**
Youtube: **Viessmann Indonesia**